KANAŁ TAŁCKI - PRZEKRÓJ POPRZECZNY L40-P40
(lokalizacja zgodnie z mapą sytuacyjno-wysokościową)

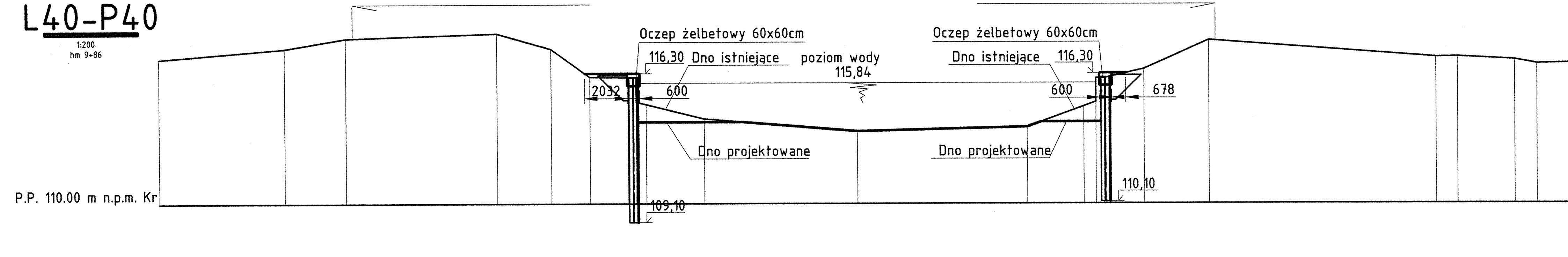

Powierzchnia robót refulacyjnych na lewym brzegu - 2,25 m²

Powierzchnia robót refulacyjnych na prawym brzegu - 1,32 m²

L40 – P40	
Odległość narastająca [m]	0,00 6,03 8,99 16,24 18,83 20,68 22,50 22,90 23,39 26,18 33,49 41,61 44,33 44,91 45,31 47,22 50,32 61,17 62,21 64,95 66,02 72,61
Rzędna istniejąca [m n.p.m. Kr]	117,0 117,5 118,0 118,2 117,5 116,1 116,11 116,11 114,8 114,1 113,5 113,7 114,7 116,07 116,07 116,5 117,9 117,1 117,1 116,9 116,7 116,9
Odległość narastająca [m]	0,00 6,03 8,99 16,24 18,83 20,44 23,07 28,00 33,49 41,61 42,28 45,07 46,35 47,22 50,32 61,17 62,21 64,95 66,02 72,61
Rzędna projektowana [m n.p.m. Kr]	117,0 117,5 118,0 118,2 117,5 116,30 116,30 113,95 113,95 113,5 113,7 113,95 113,95 116,30 116,30 116,5 117,9 117,1 117,1 116,9 116,7 116,9

KANAŁ TAŁCKI - PRZEKRÓJ POPRZECZNY L41-P41
(lokalizacja zgodnie z mapą sytuacyjno-wysokościową)

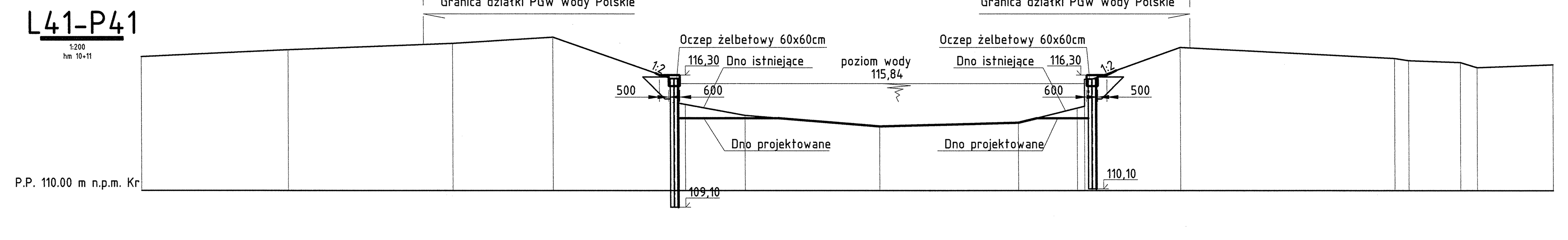

Powierzchnia robót refulacyjnych na lewym brzegu - 1,89 m²

Powierzchnia robót refulacyjnych na prawym brzegu - 0,84 m²

L41 – P41	
Odległość narastająca [m]	0,00 7,89 16,80 22,22 28,55 28,95 29,36 32,59 39,86 47,34 50,54 50,94 51,34 56,12 67,67 68,44 71,25 72,16 76,25
Rzędna istniejąca [m n.p.m. Kr]	117,3 117,7 118,0 118,4 116,12 116,12 114,7 114,1 113,5 113,7 114,5 116,07 116,07 117,8 117,2 117,1 117,0 116,7 116,9
Odległość narastająca [m]	0,00 7,89 16,80 22,22 27,95 29,05 34,40 39,86 47,34 48,34 51,05 52,15 56,12 67,67 68,44 71,25 72,16 76,25
Rzędna projektowana [m n.p.m. Kr]	117,3 117,7 118,0 118,4 116,30 116,30 113,95 113,95 113,5 113,7 113,95 113,95 116,30 116,30 117,8 117,2 117,1 117,0 116,7 116,9

KANAŁ TAŁCKI - PRZEKRÓJ POPRZECZNY L42-P42
(lokalizacja zgodnie z mapą sytuacyjno-wysokościową)

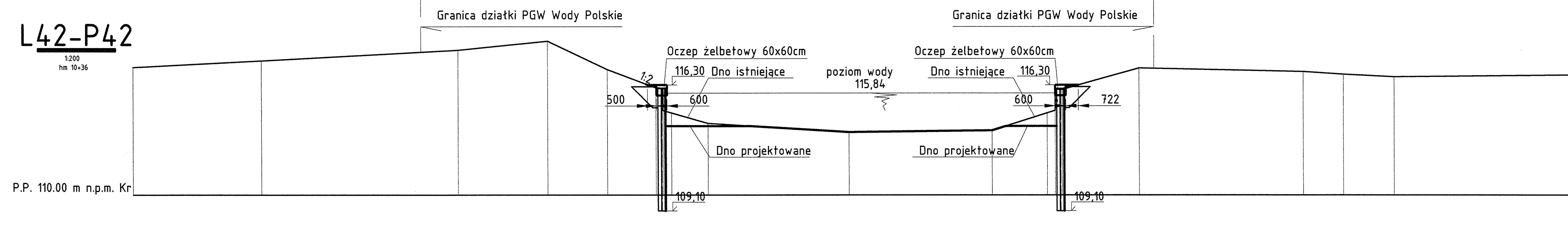

Powierzchnia robót refulacyjnych na lewym brzegu - 1,39 m²

Powierzchnia robót refulacyjnych na prawym brzegu - 1,26 m²

L42 – P42	
Odległość narastająca [m]	0,00 7,26 18,39 23,45 26,82 29,56 29,96 30,44 32,52 40,51 48,61 51,72 52,18 52,59 56,95 66,27 68,54 71,42 84,49
Rzędna istniejąca [m n.p.m. Kr]	117,3 117,7 118,3 118,8 117,2 116,1 116,1 114,7 114,1 113,6 113,7 117,3 117,1 116,9 116,8 116,9
Odległość narastająca [m]	0,00 7,26 18,39 23,45 26,82 29,08 30,18 34,91 40,51 48,61 49,38 52,18 53,51 56,95 66,27 68,54 71,42 84,49
Rzędna projektowana [m n.p.m. Kr]	117,3 117,7 118,3 118,8 117,2 116,30 116,30 113,95 113,95 113,6 113,7 113,95 113,95 116,30 116,30 117,3 117,1 116,9 116,8 116,9

KANAŁ TAŁCKI - PRZEKRÓJ POPRZECZNY L43-P43
(lokalizacja zgodnie z mapą sytuacyjno-wysokościową)

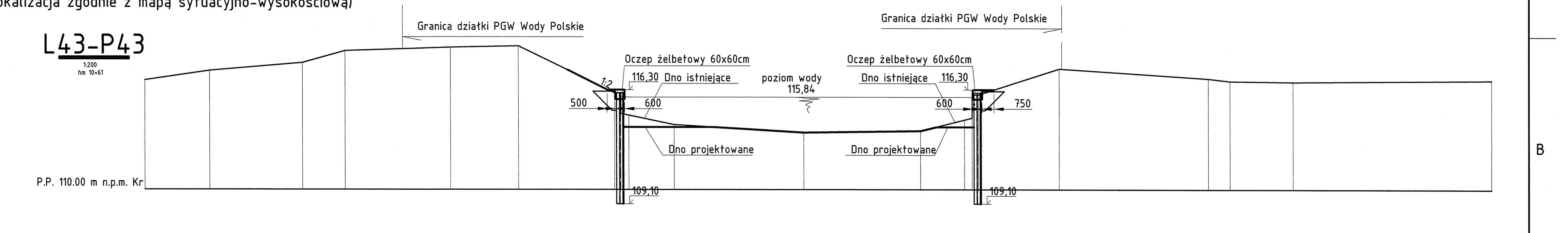

Powierzchnia robót refulacyjnych na lewym brzegu - 1,76 m²

Powierzchnia robót refulacyjnych na prawym brzegu - 0,74 m²

L43 – P43	
Odległość narastająca [m]	0,00 4,08 9,94 12,63 19,29 23,57 29,62 30,02 30,54 33,41 41,59 48,96 51,75 52,23 52,63 57,73 67,13 68,51 72,52 85,01
Rzędna istniejąca [m n.p.m. Kr]	116,9 117,5 118,0 118,8 119,0 119,1 116,11 116,11 114,7 114,1 113,6 113,7 114,4 115,98 115,98 117,6 117,0 116,8 116,8 116,9
Odległość narastająca [m]	0,00 4,08 9,94 12,63 19,29 23,57 26,67 29,17 30,27 35,86 41,59 48,96 49,95 52,27 53,62 57,73 67,13 68,51 72,52 85,01
Rzędna projektowana [m n.p.m. Kr]	116,9 117,5 118,0 118,8 119,0 119,1 117,55 116,30 116,30 113,95 113,95 113,6 113,7 113,95 113,95 116,30 116,30 117,6 117,0 116,8 116,8 116,9

Wymiary podano w [mm].
odległości podano w [m].
Rzędne podano w m n.p.m. [Kr60]

PRAWA AUTORSKIE I WŁASNOŚCI PRZEMYSŁOWEJ PRAWEM CHRONIONE I REGULOWANE UMOWĄ Z ZAMAWIAJĄCYM

ENERGOPROJEKT®- WARSZAWA SA, 00-950 Warszawa 1 skr.184, ul.Krucza 6/14	Faza: PW	Branża: BH	Tom: -	Zeszyt: -	Nr porządkowy w tomie: 6.12
Tytuł rysunku: Budowa i przebudowa infrastruktury związanej z rozwojem funkcji gospodarczych na szlakach wodnych Wielkich Jezior Mazurskich wraz z budową śluzy „Guzianka II" i remontem śluzy „Guzianka I". Etap II B – przebudowa i umocnienie 5 kanałów na szlaku od Mikołajek do Giżycka. Przebudowa i umocnienie Kanału Tałckiego w km 33+00-34+60 szlaku głównego Pisz-Węgorzewo.	Symbol Umowy: P-2669	Nr archiwalny rysunku: 1410425_01			
	Data: 11.2019	Podziałka: 1:200	Format: 9A4	Prac.: PEW	Czas przechow.: ----
	Zastępuje rys. Nr				
PROJEKT WYKONAWCZY	Projekt.: mgr inż. A. Kołodziejczyk		Sprawdził: mgr inż. Z. Pawlak		
Przekroje poprzeczne L40-P40 - L43-P43	Wykonał		Kier.prac.: mgr inż. Z. Pawlak		
	Kreślił: ----		Gł.Proj.		